KORAL 208 LS-209-210-500	
TAV.09	STRUTTURA

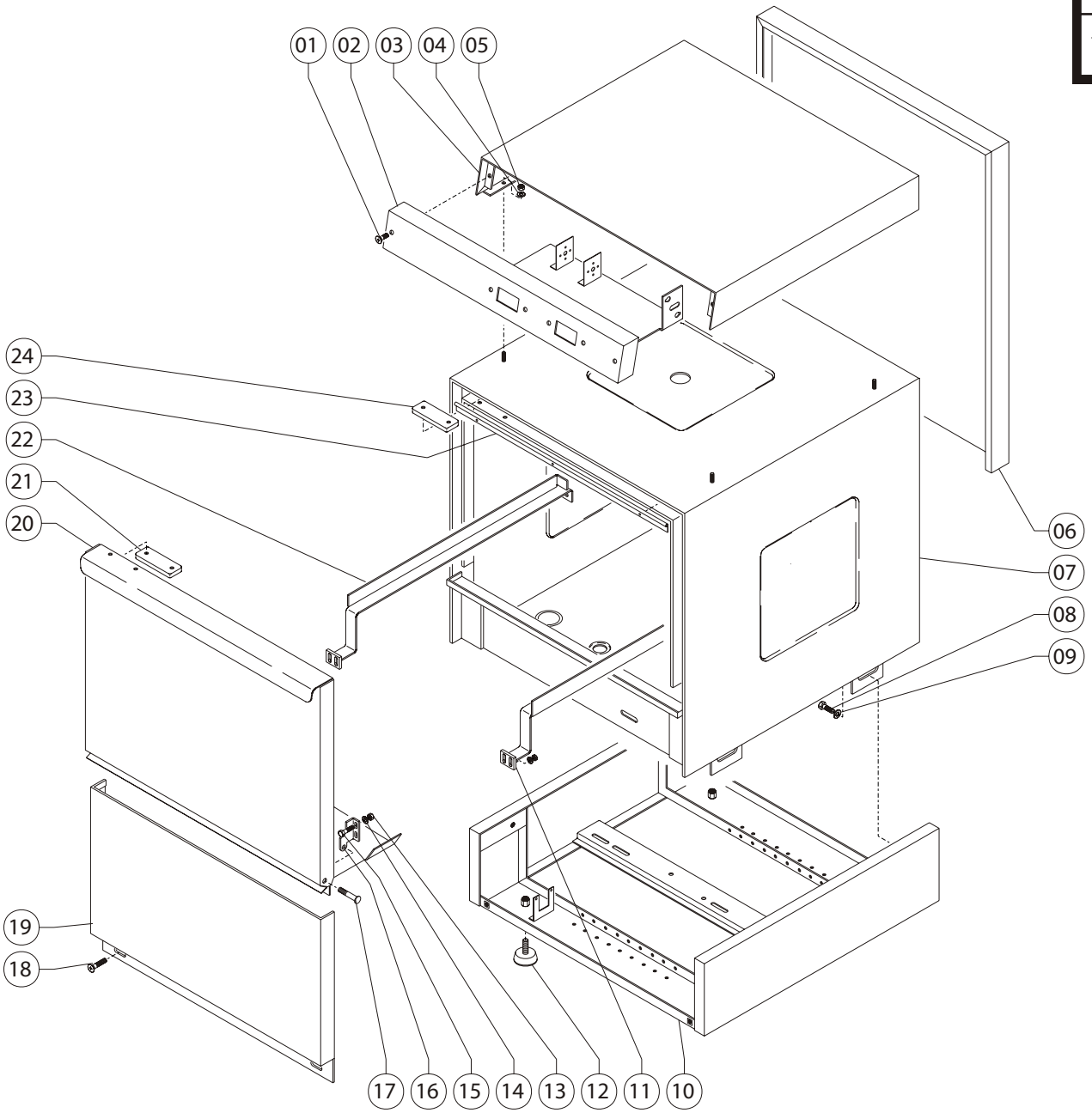

KRUPPS		TAV. 9	DATA - **NOV. 07** Revisione - **03**

POS.	CODICE MODELLO: 208LS	209	210	500	DESCRIZIONE	DESCRIPTION	DESCRIPTION	BESCHREIBUNG	Q.TY
1	210	210	210	210	Vite TC croce inox M5x30	Stainless steel TC cross screw M5x30	Vis TC en croix inox M5x30	Kreuzschlitzschraube TC aus Edelstahl M5x30	2
2	208510	209510	210510	500510	Pannello comandi	Command panel	Tableau des commandes	Bedienung mit Steuerungen	1
3	208500	208500	210500	500500	Copertura inox	Stainless steel cover	Couverture inox	Abdeckung aus Edelstahl	1
4	151	151	151	151	Rondella Zn M5	Zn washer, M5	Rondelle ZN M5	Unterlegscheibe M5 aus ZN	4
5	111	111	111	111	Dado Zn 5MA	Zn washer, 5MA	Ecrou ZN 5MA	Mutterschraube 5MA aus ZN	4
6	208520	209520	210520	500520	Schiena posteriore	Rear panel	Panneau arrière	Hintere Rückseite	1
7	208530	209530	210530	500530	Vasca	Tank	Cuve	Becken	1
8	221	221	221	221	Vite TE Zn M6x15	Zn TE screw, M6x15	Vis TE ZN M6x15	Schraube TE M6x15 aus ZN	4
9	161	161	161	161	Rondella Zn M6	Zn washer, M6	Rondelle ZN M6	Unterlegscheibe M6 aus ZN	4
10	208560	209560	210560	500560	Zoccolo inox	Stainless steel base	Socle inox	Sockel aus Edelstahl	1
11	208570	208570	210570	500570	Guida dx cesto quadro	Right-hand square basket guide	Guide droit panier carré	Rechte schiene quadratischer korb	1
12	3290	3290	3290	3290	Piedino regolabile	Adjustable foot	Pied réglable	Einstellbarer Fuß	4
13	110	110	110	110	Dado inox 5MA	Stainless steel nut, 5MA	Ecrou inox 5MA	Mutterschraube aus Edelstahl 5MA	2
14	160	160	160	160	Rondella inox M6	Stainless steel washer, M6	Rondelle inox M6	Unterlegscheibe aus Edelstahl M6	2
15	200	200	200	200	Vite inox M5 x 12TE	Stainless steel TE screw M5x12	Vis TE inox M5x12	Schraube TE aus Edelstahl M5x12	2
16	4000	4000	4000	4000	Cerniera porta	Door hinge	Charnière porte	Scharnier Tür	1
17	4100	4100	4100	4100	Perno inox porta	Stainless steel door pin	Goujon inox porte	Zapfen Tür aus Edelstahl	1
18	220	220	220	220	Vite TC croce inox M6 x 20	Stainless steel TC cross screw M6x20	Vis TC en croix inox M6x20	Kreuzschlitzschraube TC aus Edelstahl M6x20	2
19	208550	208550	210550	500550	Frontale inox inferiore	Lower stainless steel front panel	Bandeau frontal inox inférieur	Untere Front aus Edelstahl	1
20	208540	209540	210540	500540	Porta	Door	Porte	Tür	1
21	1225	1225	1225	1225	Magnete porta microinterruttore	Microswitch holding magnet	Aimant porte microcontact	Magnet Mikroschalter von Tür	1
22	208571	208571	210571	500571	Guida sx cesto quadro	Left-hand square basket guide	Guide gauche panier carré	Linke Schiene quadratischer Korb	1
23	208545	208545	210545	500545	Guarnizione labirinto	Labyrinth gasket	Joint labyrinthe	Labyrinthdichtung	1
24	1225	1225	1225	1225	Magnete porta microinterruttore	Microswitch holding magnet	Aimant porte microcontact	Magnet Mikroschalter von Tür	1

KORAL 208 LS- 209	
TAV.10	GRUPPO POMPA

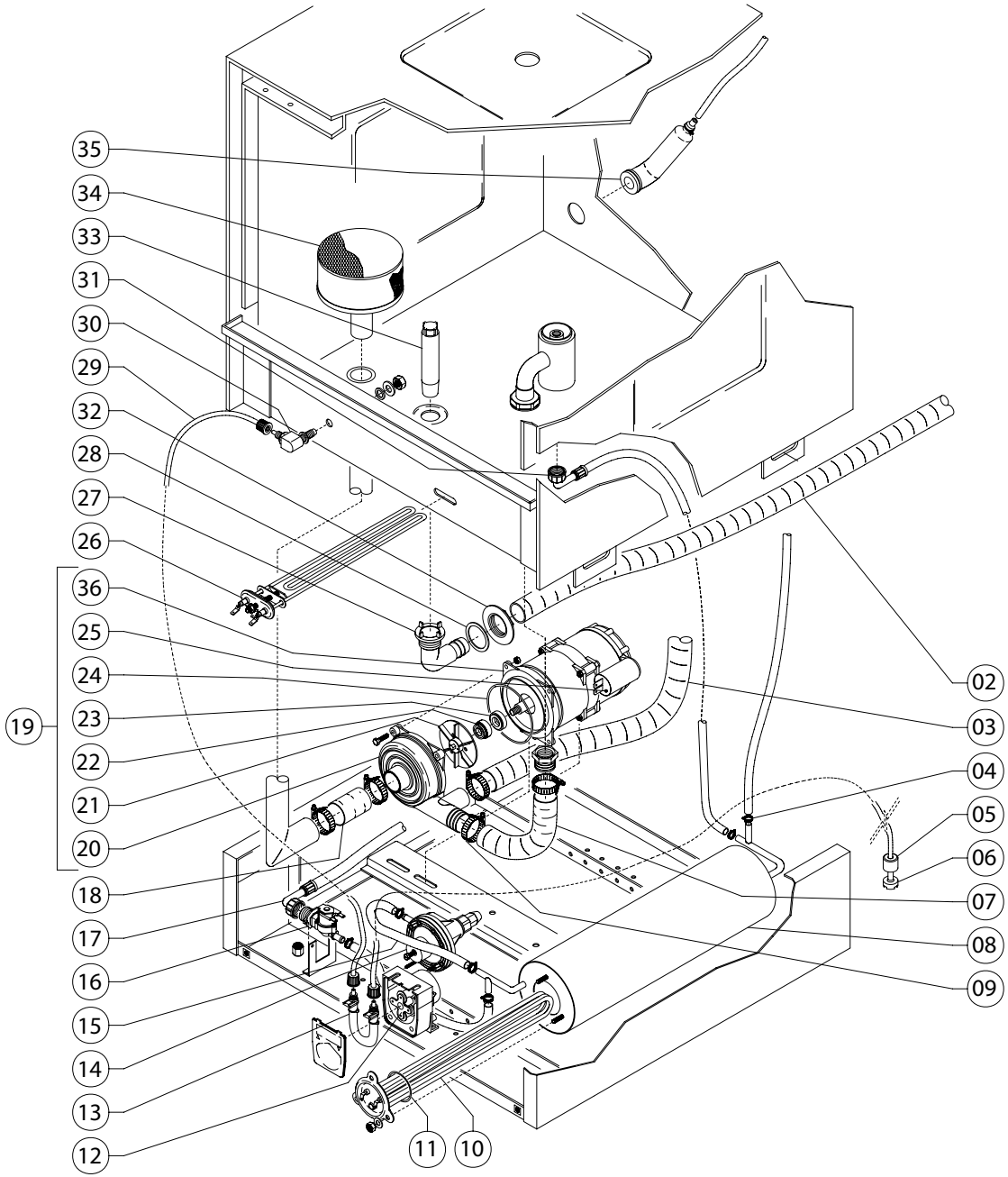

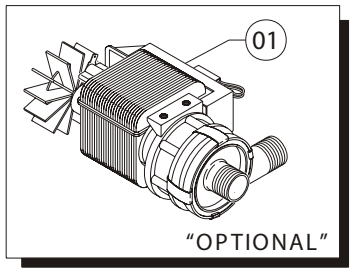

KRUPPS		TAV. 10	DATA - **NOV. 07** Revisione - **03**

POS.	CODICE MODELLO: 208LS	209 - -	DESCRIZIONE	DESCRIPTION	DESCRIPTION	BESCHREIBUNG	Q.TY
1	5100	5100	Optional motore pompa scarico 100 W	Optional discharge pump motor, 100W	Option moteur pompe vidange 100 W	Optional Motor für Pumpe vom Abfluß 100 W	1
2	1315	1315	Tubo di scarico ø25 mm	Discharge pipe, ø25 mm	Tuyau de vidange ø25 mm	Abflußschlauch ø25 mm	1
3	209720	209720	Tubo ø30 lavaggio sup.	Upper wash pipe ø30	Tuyau lavage sup. Ø30	Schlauch oberes Spülen ø30	1
4	500	500	Fascetta inox 10-20	Stainless steel band, 10-20	Collier inox 10-20	Schelle aus Edelstahl 10-20	6
5	1215	1215	Peso per tubetto aspirazione	Weight for intake tube	Poids pour petit tuyau aspiration	Gewicht für Ansaugschlauch	1
6	1218	1218	Filtro per tubetto aspirazione	Filter for intake tube	Filtre pour petit tuyau aspiration	Filter für Ansaugschlauch	1
7	209705	209705	Manicotto ø32 raccordo inf. A “L”	Lower joint rubber hose, ø32 mm	Manchon ø32 raccord inf.	Muffe ø32 mm unterer Anschluß	1
8	209420	209420	Boiler inox	Stainless steel boiler	Chauffe-eau inox	Boiler aus Edelstahl	1
9	520	520	Fascetta inox 21-44	Stainless steel band, 21-44	Collier inox 21-44	Schelle aus Edelstahl 21-44	5
10	103410	103410	Resistenza boiler 2000 W	Boiler heater, 2000W	Résistance chauffe-eau 2000 W	Heizschlange Boiler 2000 W	1
11	103415	103415	Guarnizione or resistenza con flangia	OR heater gasket with flange	Bague torique résistance avec bride	O-Ring-Dichtung Heizschlange mit Flansch	1
12	1210	1210	Dosatore detergente elettrico regolabile	Adjustable electric detergent doser	Doseur détergent électrique réglable	Elektrischer, einstellbarer Dosierer für Spülmittel	1
13	1212	1212	Tubetto in santoprene	Santoprene tube	Petit tuyau en santoprène	Kleiner Schlauch aus Santopren	1
14	1200	1200	Dosatore di brillantante	Rinse doser	Doseur de liquide rinçage	Dosierer für Klarspüler	1
15	1380	1380	Tubo gomma 10-19 90°C al mt	Rubber hose, 10-19 90°C per metre	Tuyau en caoutchouc 10-19 90°C au mètre	Gummischlauch 10-19 90°C, prolfd. M	1
16	103370	103370	Elettrovalvola	Solenoid valve	Electrovanne	Elektroventil	1
17	1300	1300	Tubo carico acqua da 1.5 mt	Water entry pipe, 1.5 m	Tuyau de remplissage eau de 1.5 m	Wasseransaugschlauch, 1.5m lang	1
18	209700	209700	Manicotto ingresso pompa	Pump entry rubber hose	Manchon entrée pompe	Muffe Pumpeneingang	1
19	6100	6100	Motore pompa lavaggio HP 0,45	Wash pump motor, 0.45 HP	Moteur pompe lavage HP 0,45	Motor Spülpumpe 0,45 PS	1
20	6110	6110	Chiocciola motore pompa	Pump motor volute	Vis sans fin moteur pompe	Spiralgehäuse Pumpe motor	1
21	6111	6111	Girante pompa	Pump rotor	Roue pompe	Laufrad Pumpe	1
22	6014	6014	Guarnizione tenuta rotante	Rotary sealing gasket	Joint d'étanchéité rotatif	Dichtung Laufrad	1
23	6013	6013	Guarnizione tenuta ceramica	Ceramic sealing gasket	Joint d'étanchéité céramique	Keramikdichtung	1
24	6112	6112	Guarnizione or per chiocciola pompa	Pump volute OR gasket	Bague torique pour vis sans fin pompe	O-ring-dichtung für Spiralgehäuse Pumpe	1
25	6115	6115	Condensatore motore	Motor capacitor	Condensateur moteur	Kondensator vom Motor	1
26	103400	103400	Resistenza vasca 2000 W	Tank heater, 2000W	Résistance cuve 2000 W	Heizschlange Becken 2000 W	1
27	1130	1130	Gomito raccordo in plastica 1”	Plastic elbow joint,1”	Coude raccord en plastique de 1”	Kniestück Plastikanschluß 1” Zoll	1
28	1131	1131	Guarnizione piana scarico 1”	Discharge gasket 1”	Bague vidange 1”	Dichtung Abfluß 1”	1
29	1410	1410	Tubetto 6x4 mm trasparente	Transparent tube, 6x4 mm	Petit tuyau 6x4 mm transparent	Kleiner transpar. Schlauch 6x4 mm	1
30	1211	1211	Raccordo completo iniettore vasca	Complete joint for tank injector	Raccord complet injecteur cuve	Kompletter Anschluß Einspritzdüse Becken	1
31	209725	209725	Tubo di gomma 90°c da	90°C rubber tube with joint, flG	Tuyau en caoutchouc 90°C avec raccord de 3/4G	Gummischlauch 90° mit Anschluß 3/4G Zoll	1
32	1132	1132	Rosetta in ottone	Joint nut,1”	Ecrou raccord 1”	Mutterschraube für Anschluß 1” Zoll	1
33	1123	1123	Tubo troppo pieno	“Too full” pipe, ø25 mm	Tuyau trop-plein ø25 mm	Überlaufschlauch ø 25 mm	1
34	3240	3240	Filtro inox	Stainless steel filter	Filtre inox	Filter aus Edelstahl	1
35	3280	3280	Trappola d'aria	Air trap	Prise d'air	Luftfalle	1
36	6113	6113	Flangia motore pompa HP 0,45	flange wash pump 0,45 HP	Bride moteur pompe	Flansch Pumpenmotor	1

KORAL 208 LS-209-210-500	
TAV.12	GIRANTE

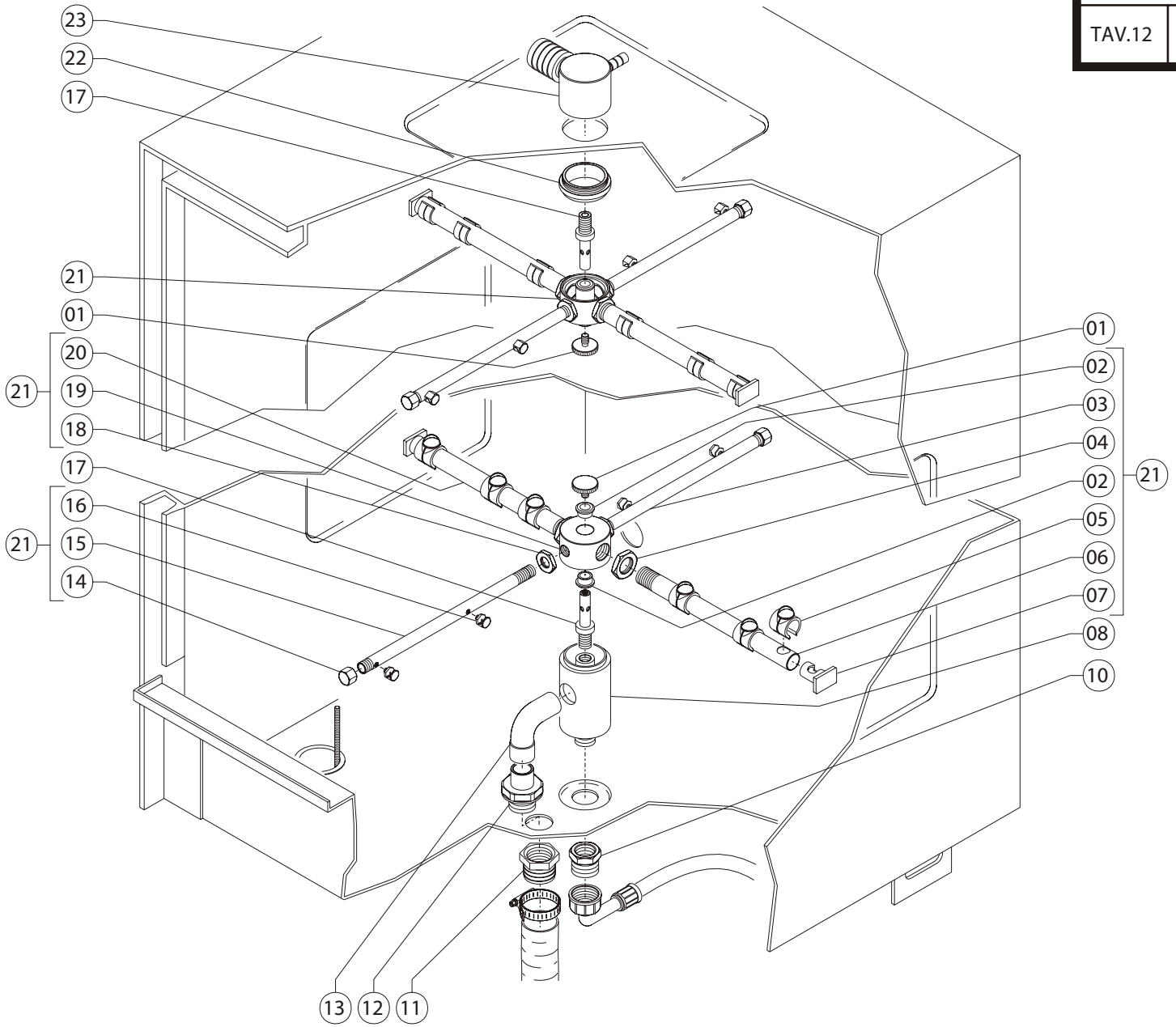

KRUPPS		TAV. 12	DATA - **NOV. 07** Revisione - **03**

POS.	CODICE MODELLO: 208LS	209	210	500	DESCRIZIONE	DESCRIPTION	DESCRIPTION	BESCHREIBUNG	Q.TY
1	104040	104040	104040	104040	Tappo inox zigrinato	Knurled stainless steel tap	Bouchon inox moleté	Gerändelter Deckel aus Edelstahl	2
2	104100	104100	104100	104100	Bussola carbografite picc. ø14 mm	Small carbon-graph. Bush, 14mm ø	Petite douille carbographite ø14 mm	Kleine Karbographitbuchse ø14 mm	4
3	208060	208060	210060	500060	Tubo risciacquo inox dx completo	Complete right-hand stainless steel rinse pipe	Tuyau rinçage inox droit complet	Nachspülschlauch aus Edelstahl komplett für rechts	2
4	104080	104080	104080	104080	Dado fissaggio tubo lavante ø18x1	Fixing nut for wash pipe, ø18x1	Ecrou fixation tuyau lavant ø18x1	Mutterschraube zur Befestigung vom Spülschlauch ø18x1	4
5	104020	104020	104020	104020	Getto lavante in plastica	Plastic washing spout	Jet lavant en plastique	Spüldüse aus Plastik	12
6	208070	208070	210070	500070	Tubo lavante inox dx completo	Complete right-hand stainless steel washing pipe	Tuyau lavant inox droit complet	Spülschlauch aus Edelstahl komplett für rechts	2
7	104030	104030	104030	104030	Tappo lavante in plastica	Plastic washing tap	Bouchon lavant en plastique	Spüldeckel aus Plastik	4
8	104120	104120	104120	104120	Corpo fisso centrale ø50 mm	Central fixed body, ø50 mm	Corps fixe central ø50 mm	Zentrales fixes Gehäuse ø50 mm	1
10	104221	104221	104221	104221	Riduzione ottone da 1/2G a 3/4G	Reduction from 1/2G to 3/4G	Réduction de 1/2G à 3/4G	Adapterstück aus von 1/2G auf 3/4G Zoll	1
11	104200	104200	104200	104200	Raccordo portagomma lavante ø32 mm 3/4G/F	Wash pipe holding joint, ø32 mm 3/4G/F	Raccord porte tuyau lavant ø32 mm 3/4G/F	Anschluß Halterung Spülschlauch ø32 mm 3/4G/F	1
12	104181	104181	104181	104181	Codolo raccordo in inox3/4G	Inox shaft joint, 3/4G	Extrémité raccord en inox	Inoxendstück für Anschluß 3/4 Zoll	1
13	104170	104170	104170	104170	Curva 90° M/F per corpo	M/F bend for body, ø50 mm	Coude 90° M/F pour corps ø 50 mm	90°-Kurve mit beidseitigem M/F Innengewinde für Gehäuse ø50 mm	1
14	104010	104010	104010	104010	Tappo tubo risciacquo passo 12x1	Rinsing pipe tap, step 12x1	Bouchon tuyau rinçage pas 12x1	Deckel Nachspülschlauch Größe 12x1	4
15	208061	208061	210061	500061	Tubo di risciacquo inox Sx completo	Complete left-hand stainless steel rinsing pipe	Tuyau de rinçage inox gauche complet	Nachspülschlauch aus Edelstahl komplett für links	2
16	104000	104000	104000	104000	Getto di risciacquo in ottone	Brass rinsing spout	Jet de rinçage en laiton	Nachspüldüse aus Messing	8
17	104060	104060	104060	104060	Perno inox con filetto M12x 0,75	Threaded stainless steel pin,M12x 0.75	Goujon inox avec filet M12x0,75	Gewindestift aus Edelstahl M12x 0,75	2
18	104090	104090	104090	104090	Dado fissaggio tubo risciacquo ø12mm	Nut for fixing rinsing pipe, ø12	Ecrou de fixation tuyau de rinçage ø12	Mutterschraube zur Befestigung vom Nachspülschlauch ø12	4
19	104130	104130	104130	104130	Testa girante	Rotor head, ø50 mm	Tête roue ø50 mm	Kopf Dreharm ø50 mm	2
20	208071	208071	210071	500071	Tubo lavante inox Sx completo	Complete left-hand stainless steel washing pipe	Tuyau lavant inox gauche complet	Spülschlauch aus Edelstahl komplett für links	2
21	208850	208850	210850	500850	Girante lavaggio e risciacquo completa di bussole	Wash and rinse rotor complete with bush	Roue lavage et rinçage avec douille	Dreharm Spülen und Nachspülen komplett mit Buchsen	2
22	104270	104270	104270	104270	Ghiera filettata per corpo fisso superiore	Threaded ring nut for upper fixed body	Frette filetée pour corps fixe sup.	Nutmutter für oberes fixes Gehäuse	1
23	104260	104260	104260	104260	Corpo fisso superiore	Upper fixed body	Corps fixe supérieur	Oberes fixes Gehäuse	1

KORAL 208 LS-209-210-500	
TAV.13	IMPIANTO ELETTRICO

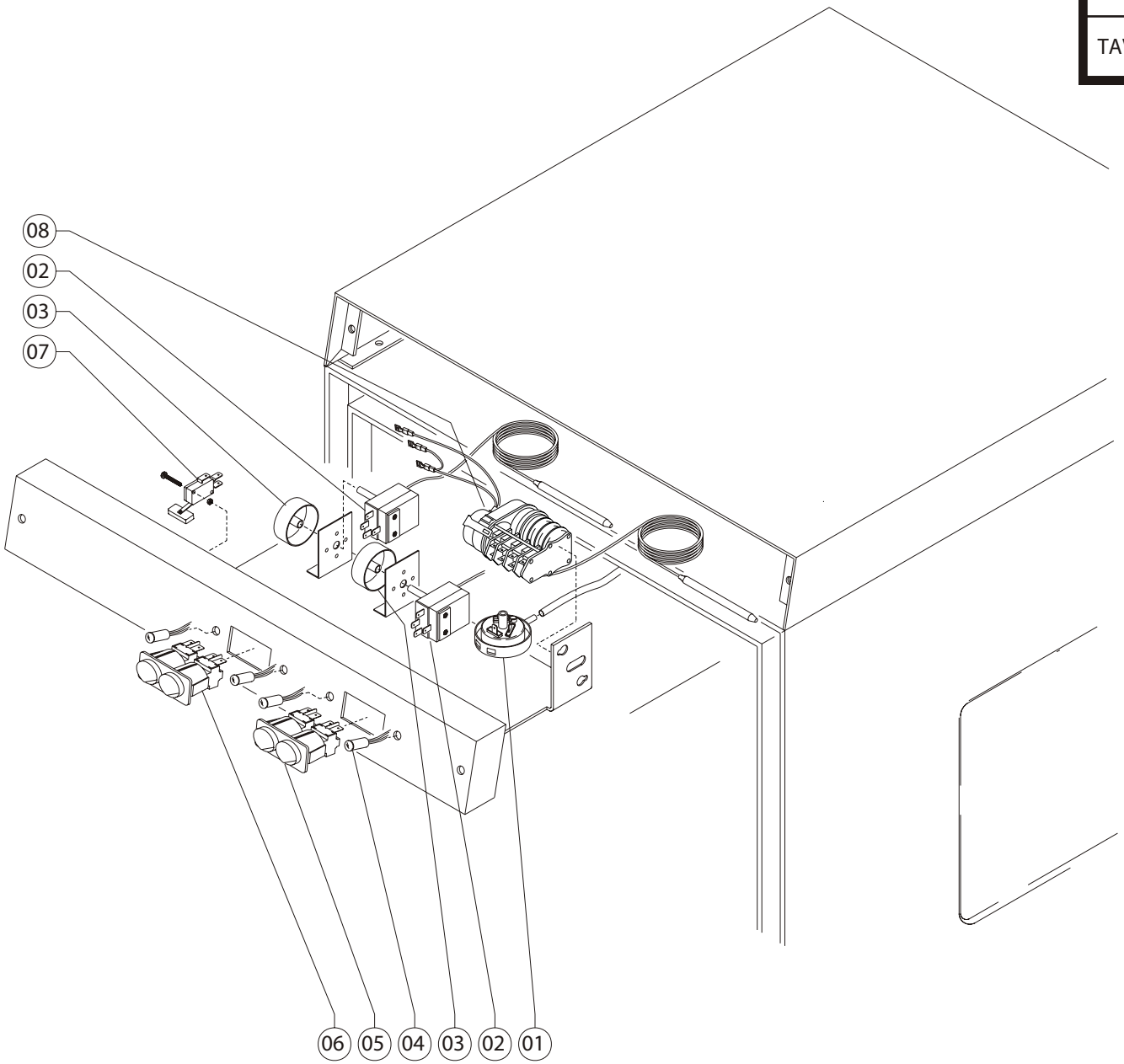

KRUPPS		TAV. 13	DATA - **NOV. 07** Revisione - **03**

POS.	CODICE MODELLO: 208LS	209	210	500	DESCRIZIONE	DESCRIPTION	DESCRIPTION	BESCHREIBUNG	Q.TY
1	103380	103380	103380	103380	Pressostato	Pressure switch	Pressostat	Druckwächter	1
2	103340	103340	103340	103340	Termostato 30°-90°C	Thermostat, 30°-90°C	Thermostat 30-90°C	Thermostat 30°-90°C	2
3	103350	103350	103350	103350	Manopola graduata in °C	Handle with °C scale	Bouton gradué en °C	Kugelgriff mit Markierung in °C	2
4	103360	103360	103360	103360	Luci spia	Pilot lights	Voyants lumineux	Kontrolleuchten	4
5	103320	103320	103320	103320	Pulsantiera start-risciacquo	Start rinse push button	Tableau de commande démarrage/ rinçage	Tastatur Start-Nachspülen	1
6	103300	103300	103300	103300	Interruttore on/off-boiler	Boiler on/off switch	Interrupteur on/ off chauffe-eau	ON/OFF-Schalter vom Boiler	1
7	103540	103540	103540	103540	Microinterrutore con magnete	Microswitch with magnet	Microcontact avec aimant	Mikroschalter mit Magnet	1
8	103500	103500	103500	103500	Timer 120 sec.	Timer, 120 sec.	Minuterie 120 s	Timer 120 Sekunden Laufzeit	1

KORAL 208 LS-209	
TAV.14	CESTELLI

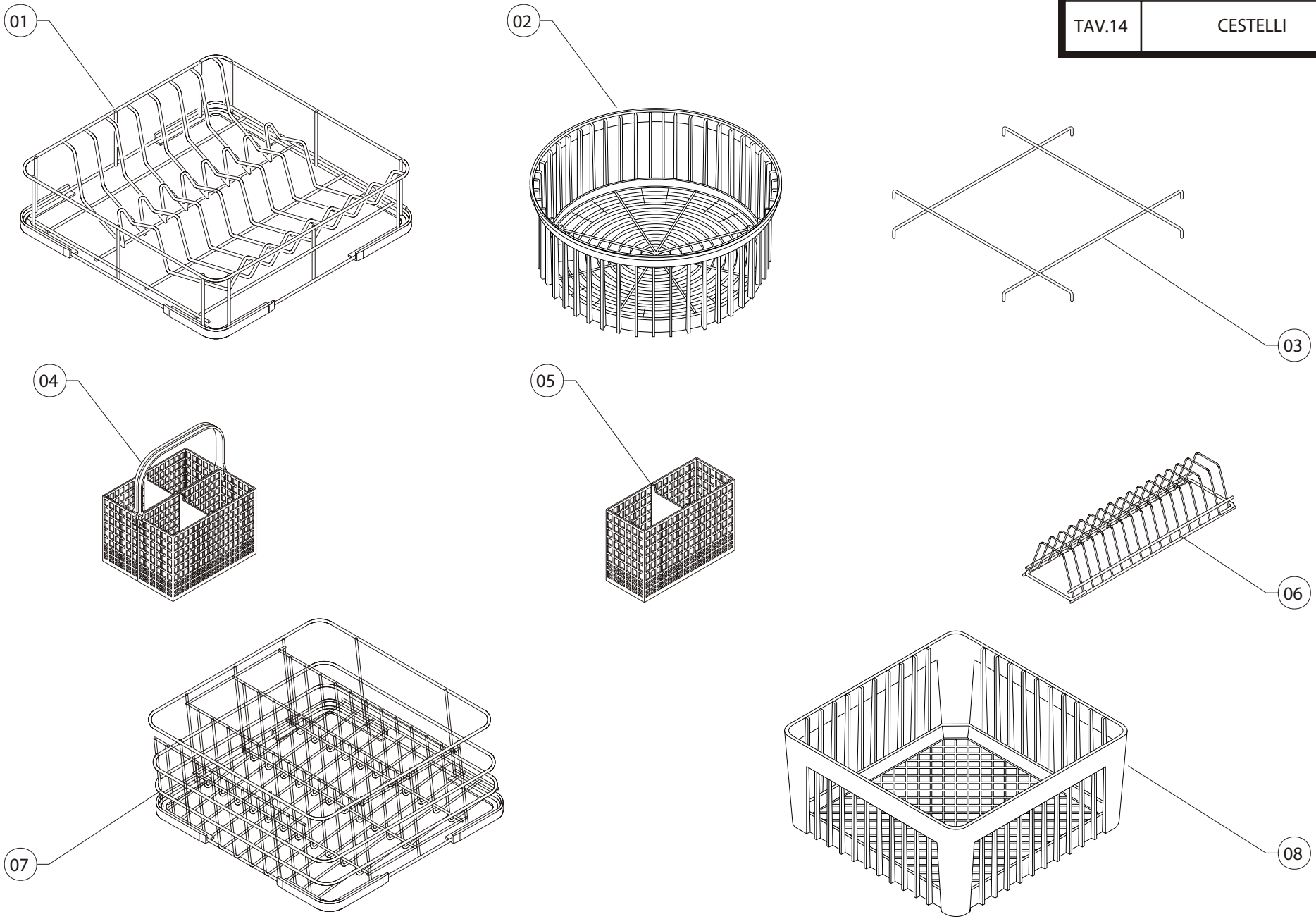

KRUPPS		TAV. 14	DATA - **NOV. 07** Revisione - **03**

POS.	CODICE MODELLO: 208LS	209 - -	DESCRIZIONE	DESCRIPTION	DESCRIPTION	BESCHREIBUNG	Q.TY
1	208053	208053	Cesto in rete per 8 piatti	Mesh basket, 8 plates	Panier en fil pour 8 assiettes	Gitterkorb für 8 Teller	1
2	208035	208035	Cesto rotondo in plastica ø39x17	Round plastic basket, ø39x17	Panier rond en plastique ø39x17	Plastisch korb Ø 39x17	1
3	208040	208040	Supporto 40x40 per cesto rotondo	40x40 support for round basket	Support 40x40 pour panier rond	Halterung 40x40 für runden Korb	1
4	1152	1152	Portaposate doppio con maniglia	Double cutlery holder with handle	Porte-couverts double avec poignée	Doppelter Besteckkorb mit Griff	1
5	1150	1150	Portacucchiaini	Teaspoon holder	Porte petites cuilleres	Kaffeelöffelkorb	1
6	1153	1153	Portapiattini L=35 cm	Side dish holder L=35 cm	Porte soucoupes L = 35 cm	Korb für Untertassen, 35 cm lang	1
7	208052	208052	Cesto inclinato per bicchieri birra	Angled basket for beer glasses	Panier incliné pour verres à bière	Schiefer Korb für Biergläser	1
8	208054	208054	Cestello in plastica piano 40x40x15	Square plastic basket 40x40x15	Panier en plastique 40x40x15	Plastisch korb 40x40x15	1